ԱՐԵՎԱՅԻՆ ՄԱՐՏԿՈՑՆԵՐԻ ՏԵՂԱԴՐՄԱՆ ՍԽԵՄԱՆ ՏԱՆԻՔՈՒՄ

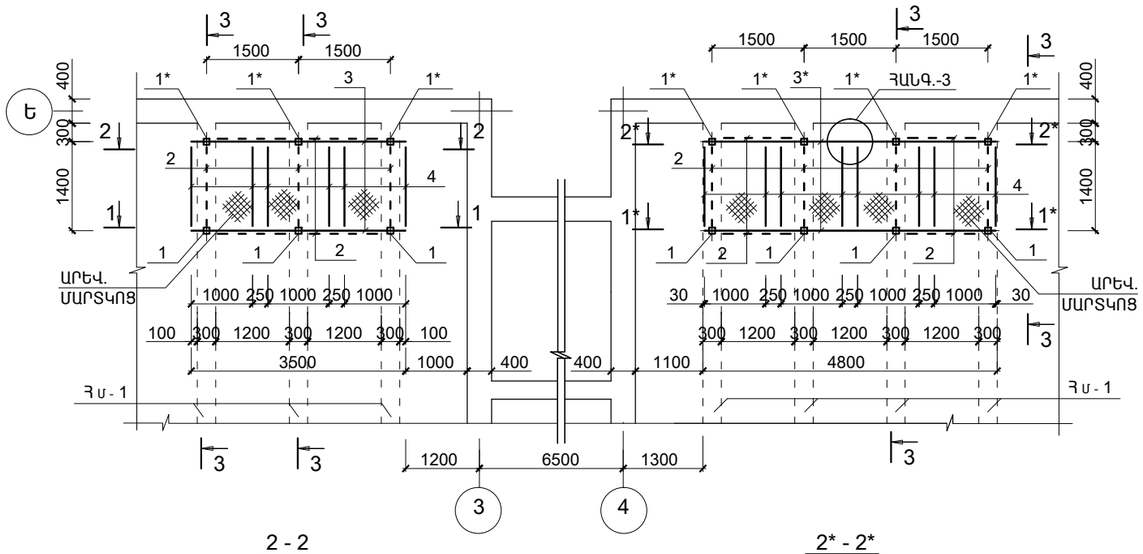

3 - 3

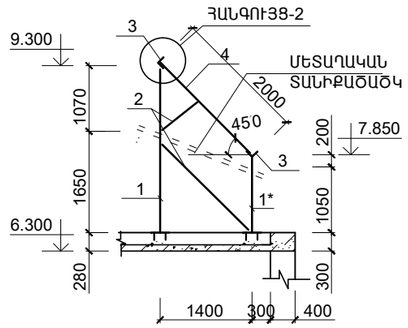

ՄԱՍՆԱԳԻՐԸ

ԴԻՐՔ	ՆՇԱՆԱԿՈՒՄԸ	ԱՆՎԱՆՈՒՄԸ		ՔԱՆ. ՀԱՏ	ՄԻԱՎ. ՔԱՇԸ ԿԳ	ԾԱՆՈԹ. ԿԳ
	ՄԵՏԱՂԱԿԱՆ ԷԼԵՄԵՆՏՆԵՐ					
1	ГОСТ 30245-2003	∎ 70x4	L= 2720	7	21.6	151.0
1*	ГОСТ 30245-2003	∎ 70x4	L= 1250	7	10.0	70.0
2	ГОСТ 30245-2003	∎ 40x4	L ընդ = 42.0 մ	--	164.5	164.5
3	ГОСТ 8509-86	L 50x50x5	L= 3500	2	13.2	26.0
3*	ГОСТ 8509-86	L 50x50x5	L= 4800	2	18.1	36.0
4	ГОСТ 8509-86	L 50x50x5	L= 2000	14	7.4	103.0
5	ГОСТ 19903 - 74	-250x10	L = 250	14	4.9	68.6
6	ГОСТ 19903 - 74	-150x6	L = 150	14	1.1	15.4
		ՀԵՂՈՒՅՍ Φ16	L= 300	56	0.5	28.0
				ԸՆԴԱՄԵՆԸ		662.5

2 - 2

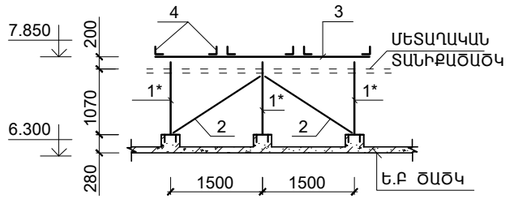

2* - 2*

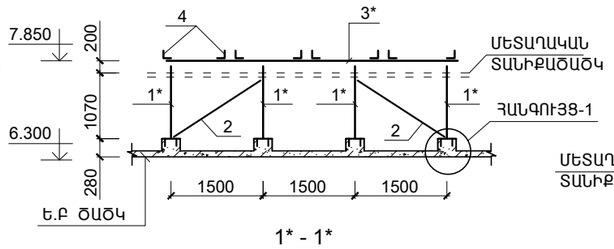

ՀԱՆԳՈՒՅՑ-4

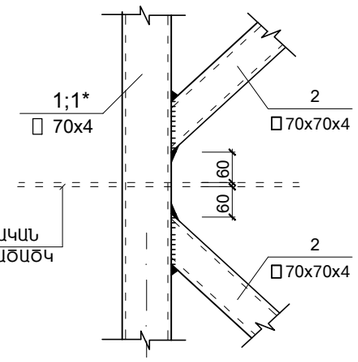

1 - 1

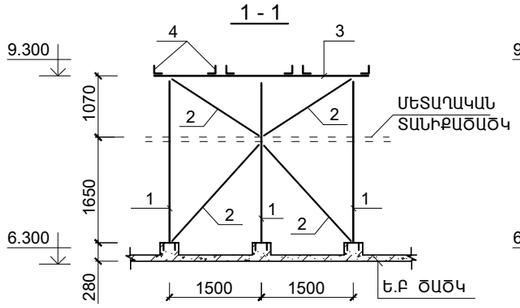

1* - 1*

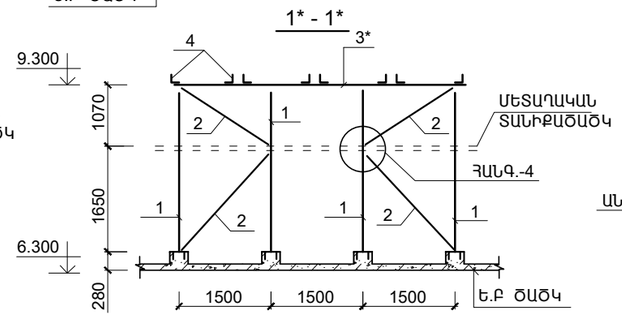

ՆԵՐԴԻՐ ԷԼ-ՆՏ " 5 "

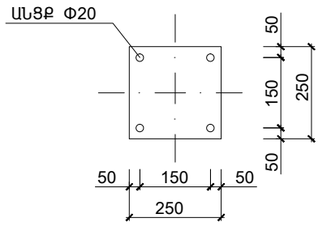

ՀԱՆԳՈՒՅՑ-2

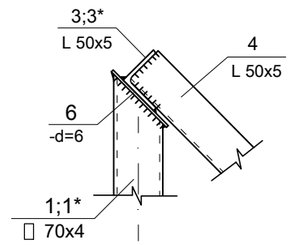

ՀԱՆԳՈՒՅՑ-3

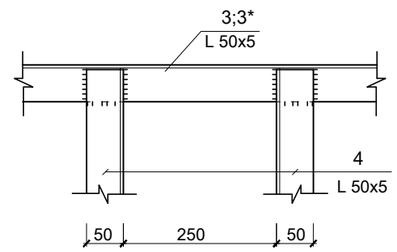

ՀԱՆԳՈՒՅՑ-1

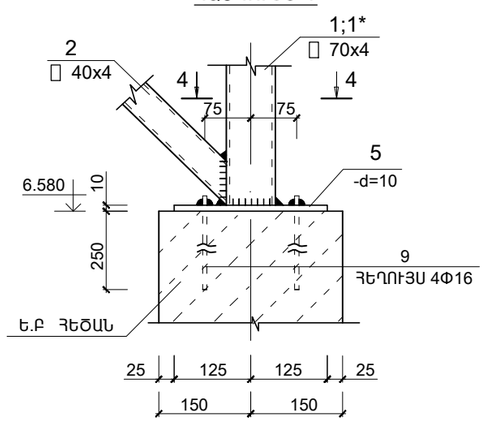

4 - 4

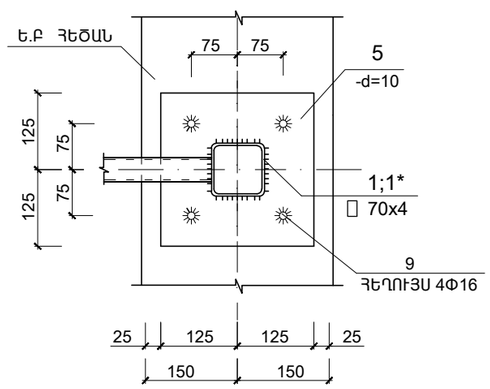

1. ԵՌԱԿՑՄԱՆ ԿԱՐԻ ՉԱՓՆ ԸՆԴՈՒՆԵԼ ԵՌԱԿՑՎՈՂ ԷԼԵՄԵՆՏՆԵՐԻ ՆԿԱԶԱԳՈՒՅՆ ՀԱՍՏՈՒԹՅԱՄԲ
2. ՄՈՆՏԱԺՈՒՄԻՑ ՀԵՏՈ ԲՈԼՈՐ ՄԵՏԱՂԱԿԱՆ ՄԱԿԵՐԵՍՆԵՐԸ ՀԻՄՆԱՆԵՐԱՐԿԵԼ ԵՎ ՆԵՐԿԵԼ ԷՄԱԼՈՎ 2 ԱՆԳԱՄ
3. ԵՌԱԿՑՈՒՄԸ ԻՐԱԿԱՆԱՑՆԵԼ Ց-42 ԷԼԵԿՏՐՈԴՈՎ հկ=4մմ
4. ԱՐԵՎԱՅԻՆ ՄԱՐՏԿՈՑՆԵՐԻ ՏԵՂԱԲԱՇԽՈՒՄԸ ՏԱՆԻՔՈՒՄ ՃՇՏԵԼ ճարտարապետական գծագրերի հետ

TAR-03 ԹԵՐԹ - ԵԿ 26/28

Տեղակապված

Տեղակապեց	Ն.ԼԻԼԻԳՅԱՆ		07.06

ԾՐԱԳՐԻ ԱՌԱՋԱԴՐԱՆՔ՝ ՏՄԱԳՄ-01			ՏԱՎՈՒՇԻ ՄԱՐԶԻ ԱՐԾՎԱԲԵՐԴ ԳՅՈՒՂԻ ՄԱՆԿԱՊԱՐՏԵԶԻ ԿԱՌՈՒՑՄԱՆ ՆԱԽԱԳԾԻ ՏԵՂԱԿԱՊՈՒՄ
			ԿՈՆՍՏՐՈՒԿՏՈՐԱԿԱՆ ՄԱՍ
ՆԱԽԱԳԾ.	ԱՂԱՋԱՆՅԱՆ Լ.		ԱՐԵՎԱՅԻՆ ՄԱՐՏԿՈՑՆԵՐԻ ՏԵՂԱԴՐՄԱՆ ՍԽԵՄԱՆ ՏԱՆԻՔՈՒՄ
ՊԱՇՏՈՆ	ԱԶԳԱՆՈՒՆ	ՍՏՈՐԱԳՐ.	

ՓՈՒԼ	ԹԵՐԹ	ԹԵՐԹԵՐ
ԱՆ	ԵԿ-25	25

INTER energia ԻՆՏԵՐ էներգիա ՍՊԸ

A 3